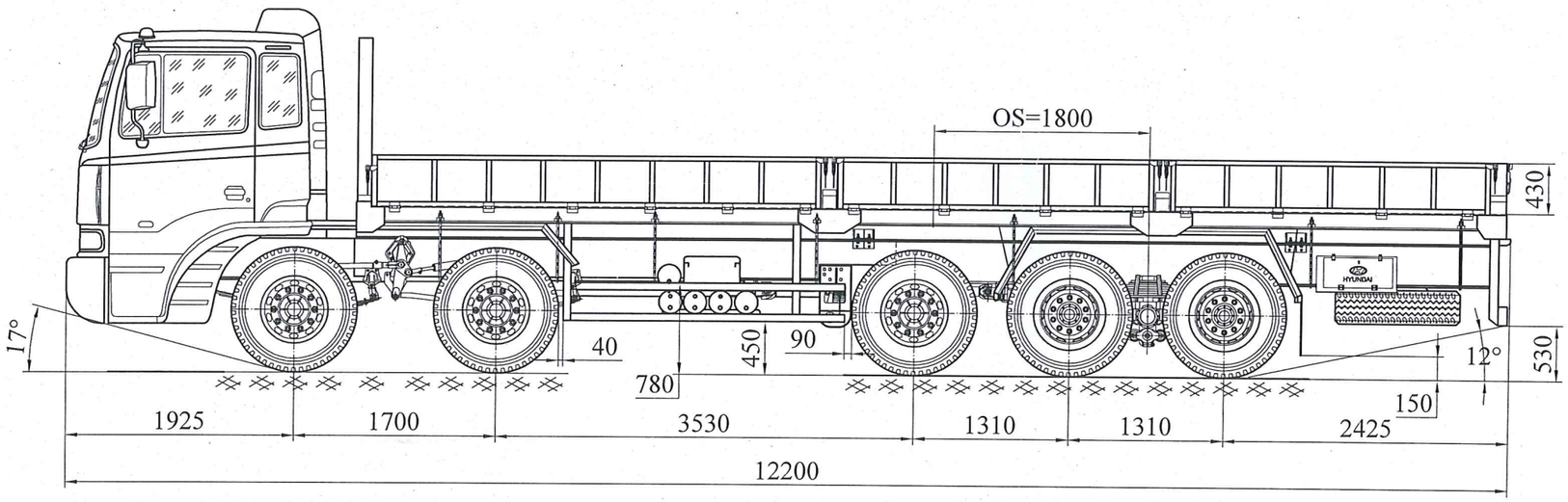

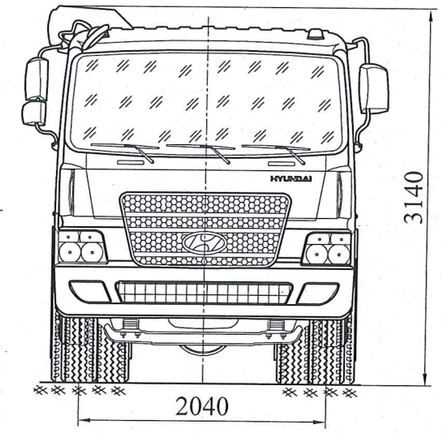

THEO A

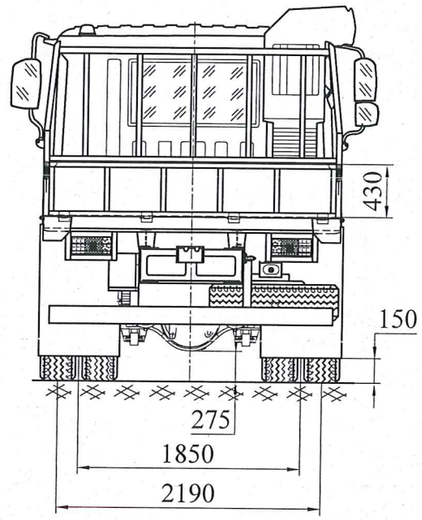

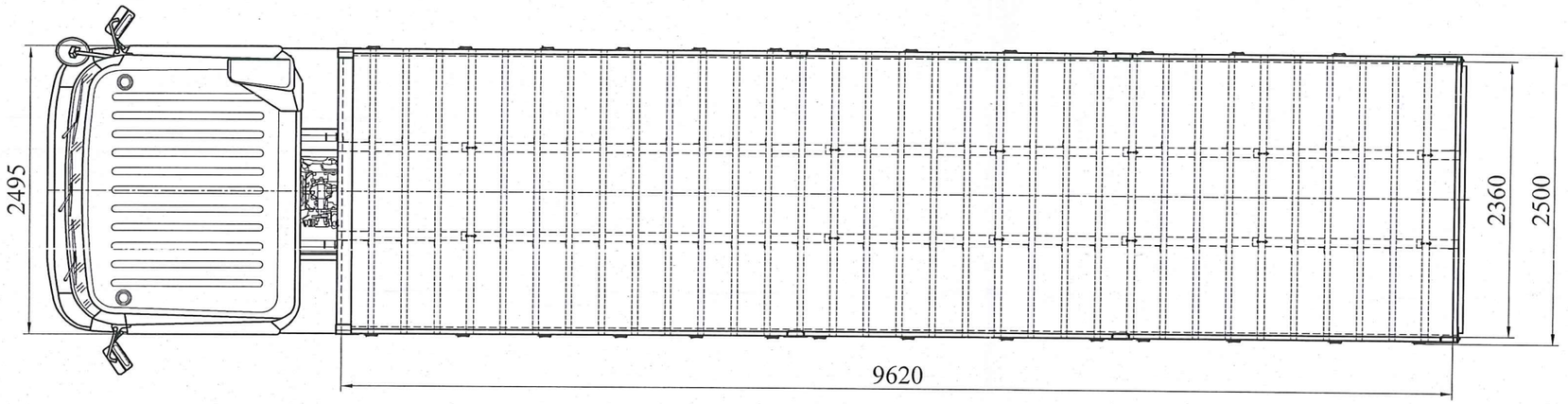

CƠ SỞ THIẾT KẾ
Ngày 2 tháng 10 năm 2017

ĐÃ THẨM ĐỊNH
Số: 882/17/XH
Ngày: 04.10.2017
Người thẩm định: TRẦN HUY KHÁNH

CÔNG TY TRÁCH NHIỆM HỮU HẠN PHÁT TRIỂN CÔNG NGHIỆP MINH KHUÊ
M.S.D.N: 0106752923-C.T.T.N.H.H
Q. HOÀNG MAI - T.P HÀ NỘI

GIÁM ĐỐC ĐIỀU HÀNH
Trần Thành Vinh

TL. CỤC TRƯỞNG
TRƯỞNG PHÒNG CHẤT LƯỢNG XE CƠ GIỚI
Nguyễn Tô An

					THIẾT KẾ KỸ THUẬT ÔTÔ TẢI TRÊN CƠ SỞ Ô TÔ SÁT XI CÓ BUỒNG LÁI HYUNDAI HD360	MK-HD360-TL17
					TỔNG THỂ Ô TÔ THIẾT KẾ	MK-TL17-000-00
S.d	.S.lg	Số tài liệu	Chữ ký	Ngày		Khối lượng / Tỷ lệ: 1:50
Chức danh		Họ và tên	Chữ ký	Ngày		
Thiết kế		Hoàng Vũ Thuật		09/2017		Tờ số: 01 / Số tờ : 12
Ng. Vẽ		Trần Nguyên Phi		09/2017		Công Ty TNHH Phát Triển Công Nghiệp Minh Khuê
Kiểm tra		Hoàng Vũ Thuật		09/2017		
Duyệt		Trần Thành Vinh		09/2017		

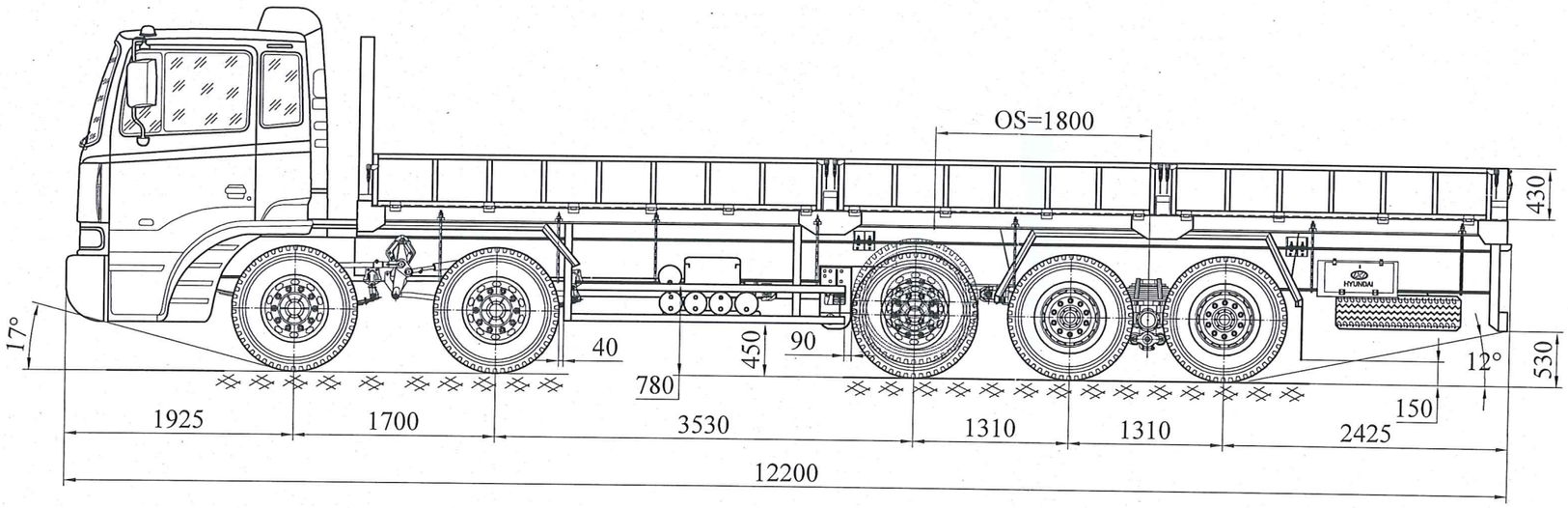

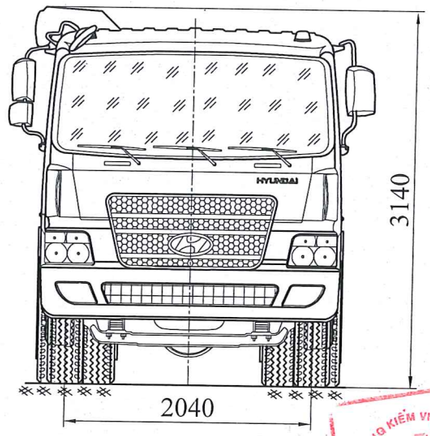

THEO A

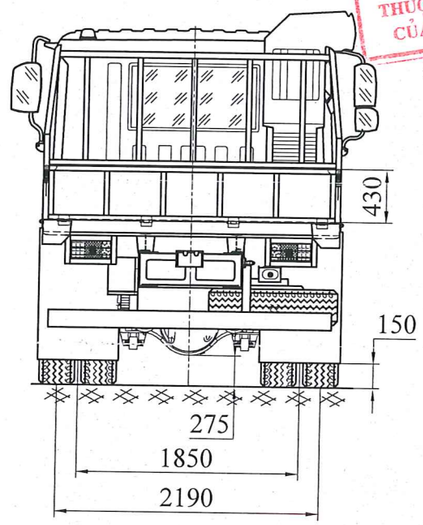

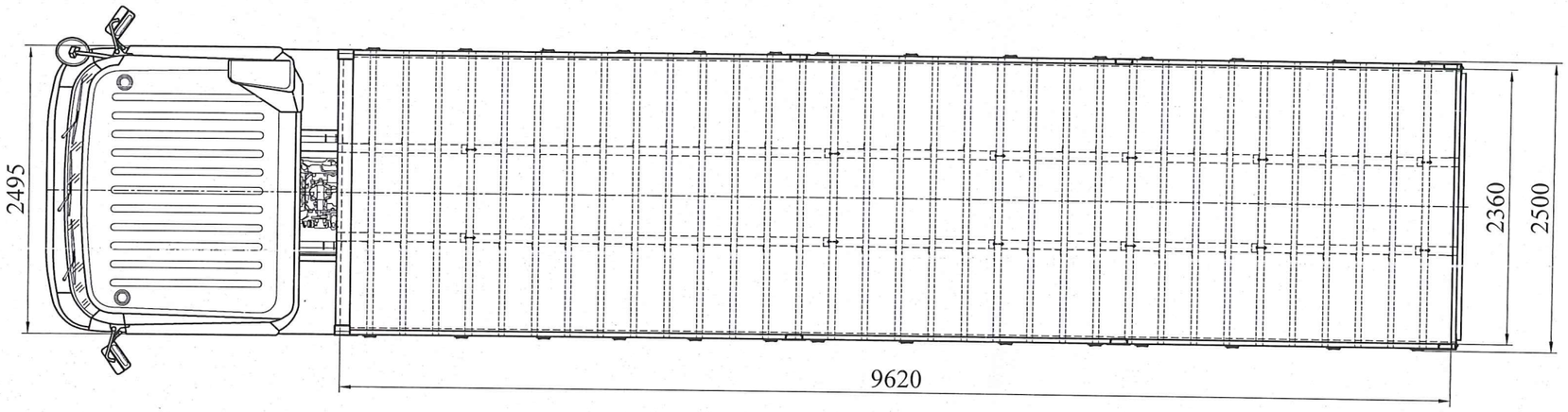

CƠ SỞ THIẾT KẾ

Ngày tháng năm 2017

M.S.D.N: 0106752923-C.T.T.N.H.H
CÔNG TY TRÁCH NHIỆM HỮU HẠN PHÁT TRIỂN CÔNG NGHIỆP MINH KHUÊ
Q. HOÀNG MAI - T.P HÀ NỘI

GIÁM ĐỐC ĐIỀU HÀNH

Trần Thành Vinh

BẢNG KIỂM VIỆT NAM
VIETNAM REGISTER
THUỘC PHẦN CỦA HỒ SƠ

					THIẾT KẾ KỸ THUẬT ÔTÔ TẢI TRÊN CƠ SỞ Ô TÔ SÁT XI CÓ BUỒNG LÁI HYUNDAI HD360	MK-HD360-TL17
S.d	S.lg	Số tài liệu	Chữ ký	Ngày	TỔNG THỂ Ô TÔ THIẾT KẾ	MK-TL17-000-00
Chức danh		Họ và tên	Chữ ký	Ngày		Khối lượng / Tỷ lệ
Thiết kế		Hoàng Vũ Thuật		09/2017		1:50
Ng. Vẽ		Trần Nguyên Phi		09/2017		
Kiểm tra		Hoàng Vũ Thuật		09/2017	Tờ số: 01	Số tờ : 12
Duyệt		Trần Thành Vinh		09/2017	Công Ty TNHH Phát Triển Công Nghiệp Minh Khuê	

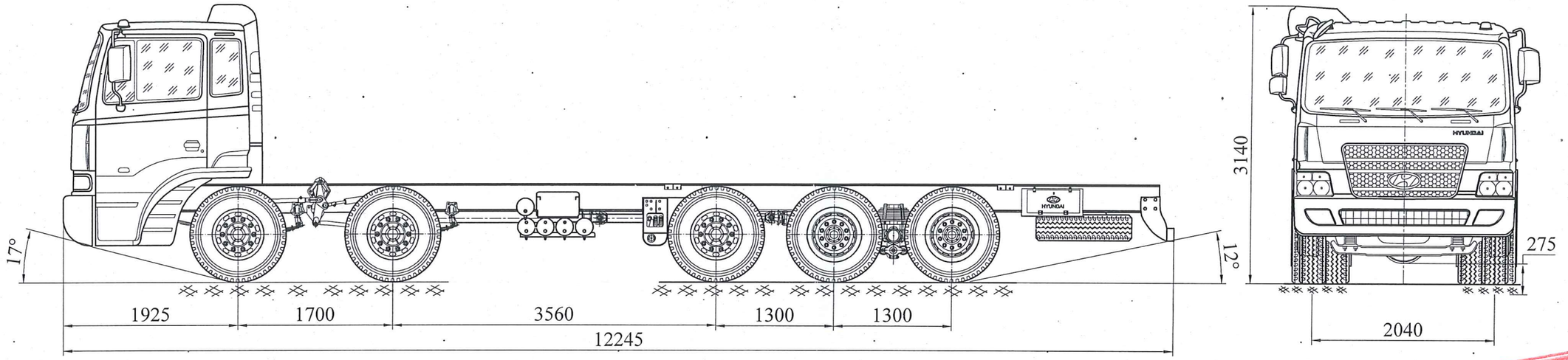

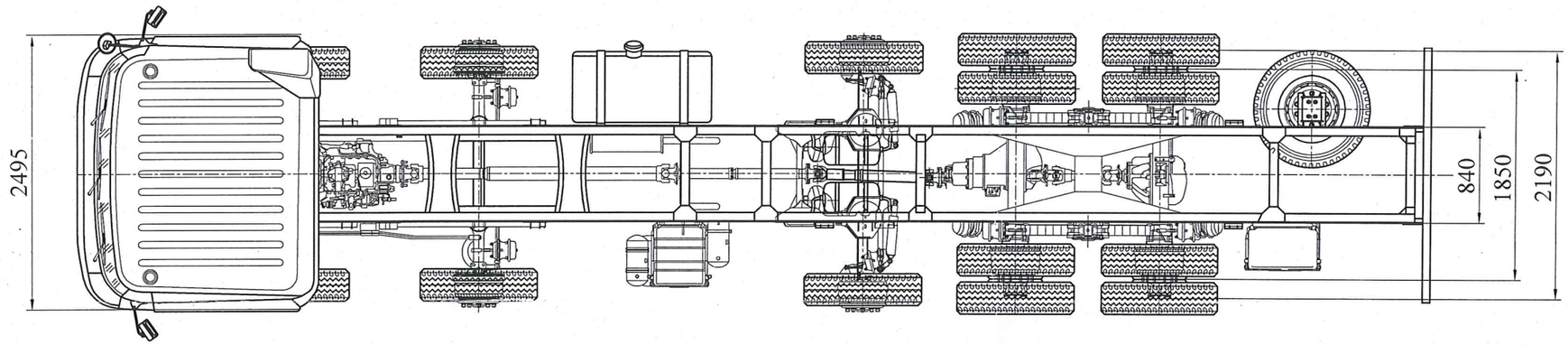

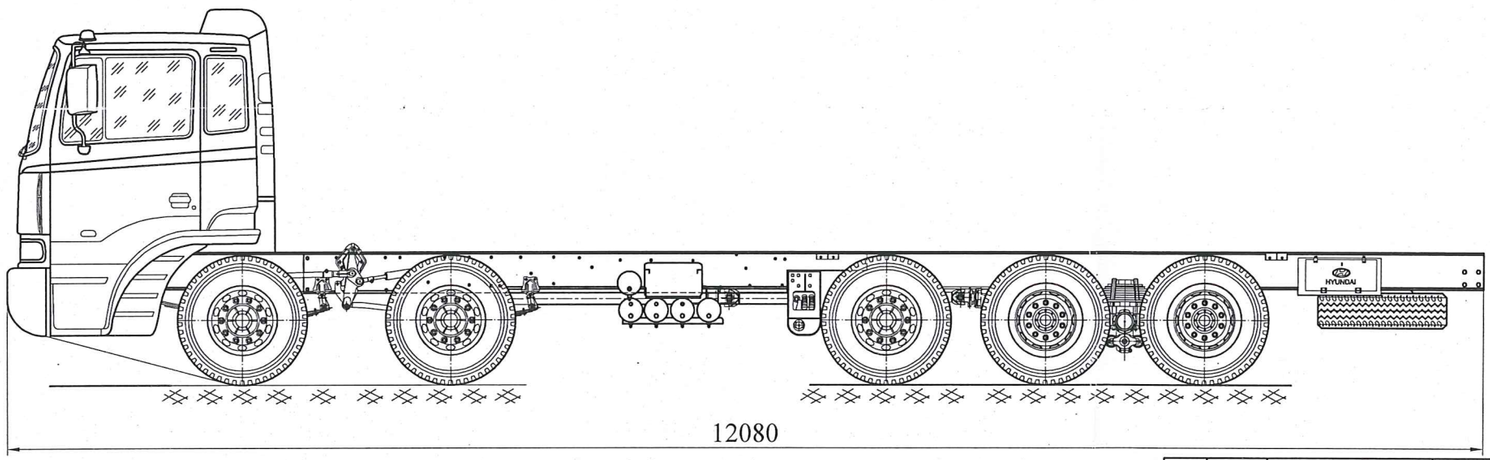

Ghi chú: Giữ nguyên chiều dài sát xi xe cơ sở. Thảo bỏ cản sau của xe cơ sở, chế tạo và lắp đặt cản sau mới, đảm bảo chiều dài toàn bộ của xe là 12080 mm

					THIẾT KẾ KỸ THUẬT ÔTÔ TẢI TRÊN CƠ SỞ Ô TÔ SÁT XI CÓ BUỒNG LÁI HYUNDAI HD360	MK-HD360-TL17
					XE Ô TÔ SÁT XI CÓ BUỒNG LÁI HYUNDAI HD360	MK-TL17-001-00
S.d	S.lg	Số tài liệu	Chữ ký	Ngày		Khối lượng / Tỷ lệ
Chức danh		Họ và tên	Chữ ký	Ngày		1:50
Thiết kế		Hoàng Vũ Thuật		09/2017		
Ng. Vẽ		Trần Nguyên Phi		09/2017		Tờ số: 02 / Số tờ : 12
Kiểm tra		Hoàng Vũ Thuật		09/2017		Công Ty TNHH Phát Triển Công Nghiệp Minh Khuê
Duyệt		Trần Thành Vinh		09/2017		

ĐĂNG KIỂM VIỆT NAM VIETNAM REGISTER THUỘC PHẦN CỦA HỒ SƠ
CÔNG TY TRÁCH NHIỆM HỮU HẠN CÔNG NGHIỆP MINH KHUÊ

GIA CƯỜNG KHUNG SÁT XI

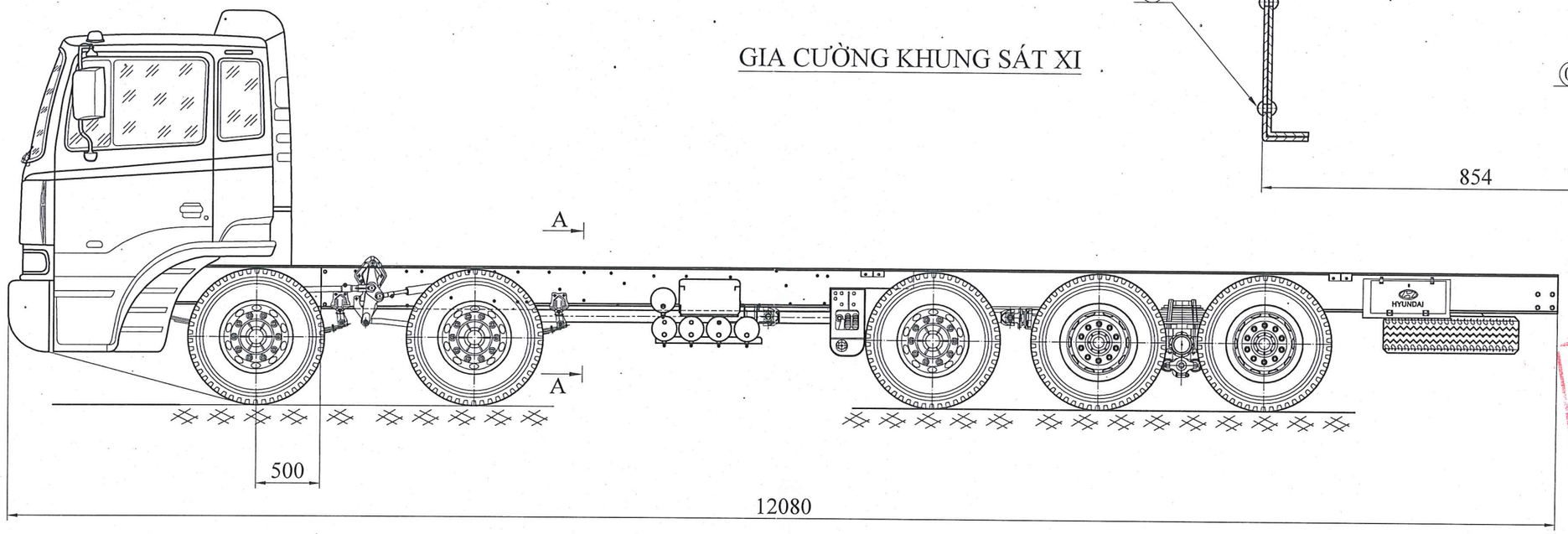

A-A
TL 1:10

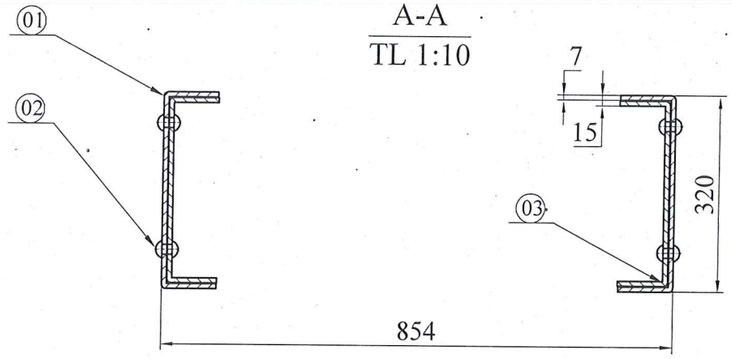

B-B
TL 1:5

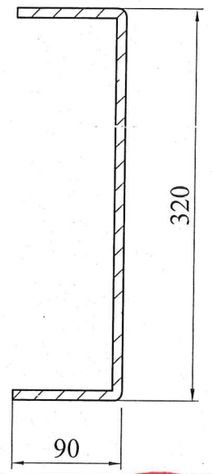

TÁP GIA CƯỜNG
TL 1:16

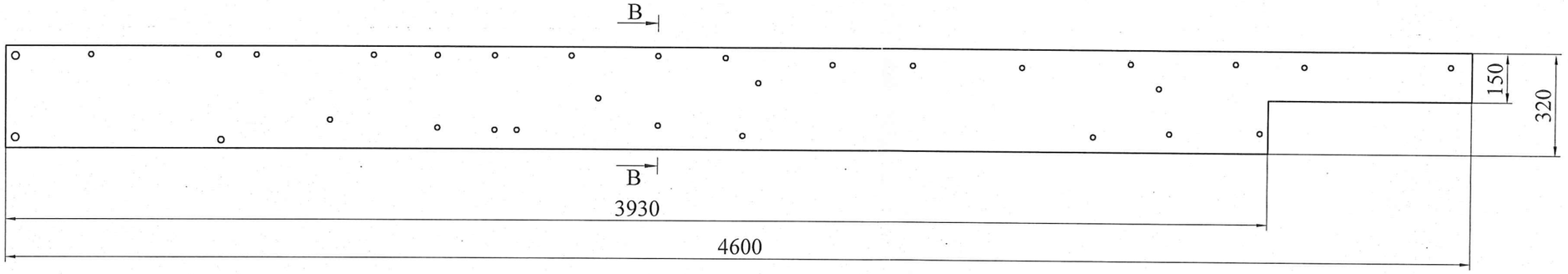

Yêu cầu kỹ thuật:

- Sử dụng hệ lỗ có sẵn trên sát xi để táp gia cường
- Không làm biến dạng sát xi

Stt	Tên gọi	S.lg	Qui cách	Vật liệu	Ghi chú
03	Khung sát xi	02	-	-	
02	Đinh tán	62	Ø14	Thép CT3	
01	Khung gia cường sát xi	02	δ=8 mm	Thép CT3	

S.đ	S.lg	Số tài liệu	Chữ ký	Ngày	
Chức danh		Họ và tên	Chữ ký	Ngày	
Thiết kế		Hoàng Vũ Thuật		09/2017	
Ng. Vẽ		Trần Nguyên Phi		09/2017	
Kiểm tra		Hoàng Vũ Thuật		09/2017	
Duyệt		Trần Thành Vinh		09/2017	

THIẾT KẾ KỸ THUẬT ÔTÔ TẢI TRÊN CƠ SỞ Ô TÔ SÁT XI CÓ BUỒNG LÁI HYUNDAI HD360

GIA CƯỜNG KHUNG SÁT XI HYUNDAI HD360

MK-HD360-TL17

MK-TL17-002-00

Khối lượng | Tỷ lệ 1:40

Tờ số: 03 | Số tờ : 12

Công Ty TNHH Phát Triển Công Nghiệp Minh Khuê

ĐĂNG KIỂM VIỆT NAM
VIETNAM REGISTER
THUỘC PHẦN CỦA HỒ SƠ
CÔNG TY TRÁCH NHIỆM HỮU HẠN PHÁT TRIỂN CÔNG NGHIỆP MINH KHUÊ

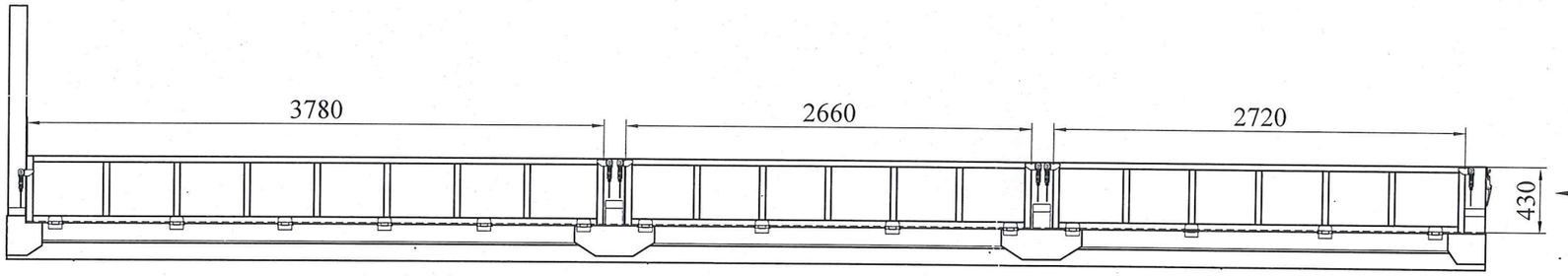

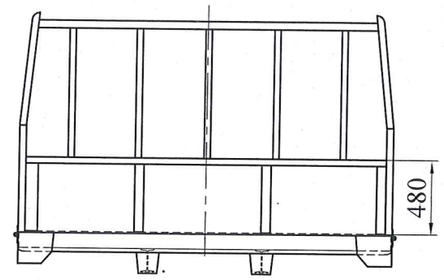

THEO A

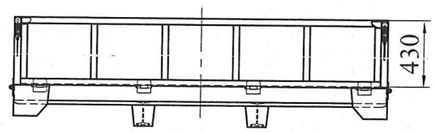

ĐĂNG KIỂM VIỆT NAM
VIETNAM REGISTER
THUỘC PHẦN
CỦA HỒ SƠ

					THIẾT KẾ KỸ THUẬT ÔTÔ TẢI TRÊN CƠ SỞ Ô TÔ SÁT XI CÓ BUỒNG LÁI HYUNDAI HD360
S.d	S.lg	Số tài liệu	Chữ ký	Ngày	TỔNG THỂ THÙNG HÀNG
Chức danh		Họ và tên	Chữ ký	Ngày	
Thiết kế		Hoàng Vũ Thuật		09/2017	
Ng. Vẽ		Trần Nguyên Phi		09/2017	
Kiểm tra		Hoàng Vũ Thuật		09/2017	
Duyệt		Trần Thành Vinh		09/2017	

MK-HD360-TL 17	
MK-TL 17-003-00	
Khối lượng	Tỷ lệ 1:40
Tờ số: 04	Số tờ : 12
Công Ty TNHH Phát Triển Công Nghiệp Minh Khuê	

M.S.D.N: 0[illegible] C.T.N.H.H
CÔNG TY TRÁCH NHIỆM HỮU HẠN CÔNG NGHIỆP MINH KHUÊ
Q. HOÀNG MAI - T.P HÀ NỘI

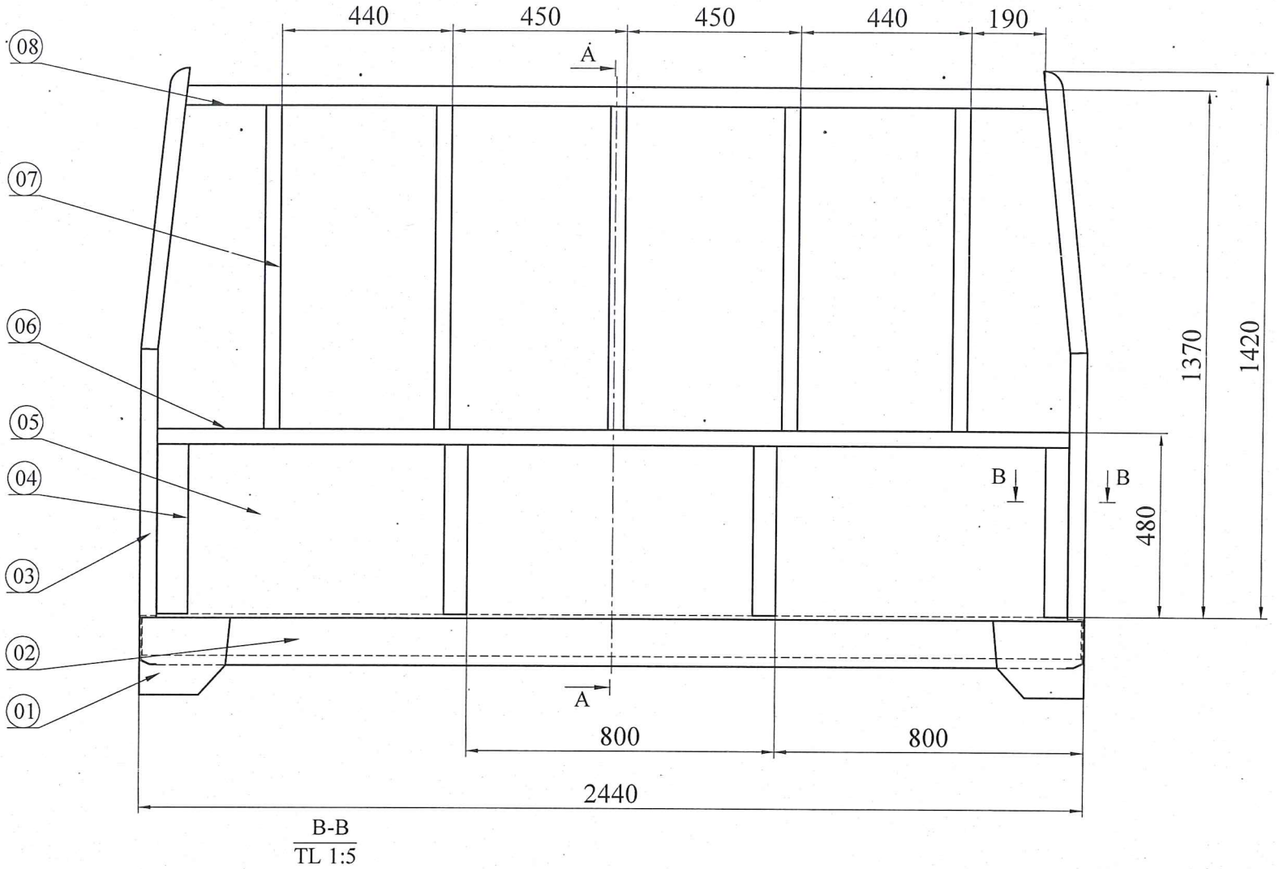

B-B
TL 1:5

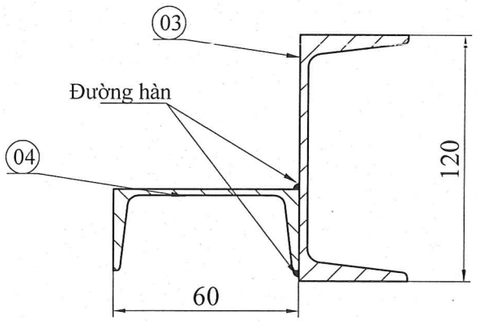

A-A
TL 1:10

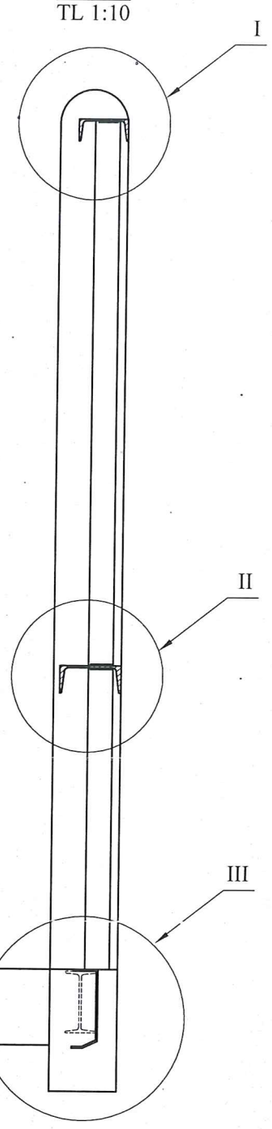

I
TL 1:5

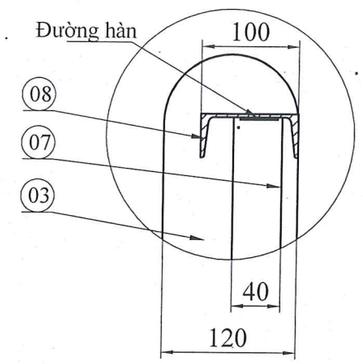

II
TL 1:5

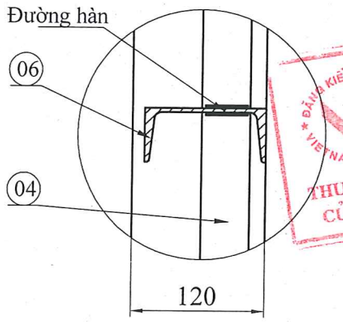

III
TL 1:5

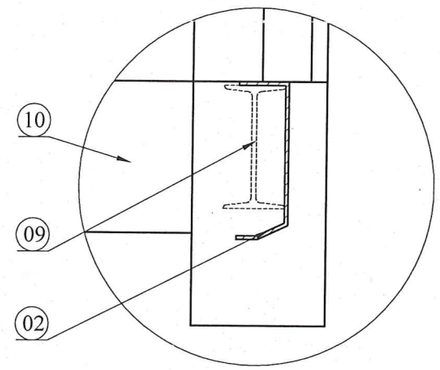

Stt	Tên gọi	S.lg	Qui cách	Vật liệu	Ghi chú
10	Thanh bo sàn dọc	02	U130x50x20x3	Thép CT3	
09	Dầm ngang sàn thùng	01	I100x50x4	Thép CT3	
08	Thanh ngang phía trên	01	U100x46x4	Thép CT3	
07	Thanh đứng phía trên	05	[]40x40x1,4	Thép CT3	
06	Thanh ngang phía dưới	01	U100x46x4	Thép CT3	
05	Tôn bọc thành đầu	01	δ=1,5 mm	Thép CT3	
04	Thanh đứng phía dưới	04	U60x40x2	Thép CT3	
03	Cột đứng thành đầu	02	U120x55x6 mm	Thép CT3	
02	Dầm bao sàn phía đầu	01	U130x50x20x3	Thép CT3	
01	Bo góc sàn	02	δ=3 mm	Thép CT3	

	S.d	S.lg	Số tài liệu	Chữ ký	Ngày
Chức danh			Họ và tên	Chữ ký	Ngày
Thiết kế			Hoàng Vũ Thuật		09/2017
Ng. Vẽ			Trần Nguyên Phi		09/2017
Kiểm tra			Hoàng Vũ Thuật		09/2017
Duyệt			Trần Thành Vinh		09/2017

THIẾT KẾ KỸ THUẬT ÔTÔ TẢI TRÊN CƠ SỞ Ô TÔ SÁT XI CÓ BUỒNG LÁI HYUNDAI HD360

KẾT CẤU THÀNH ĐẦU THÙNG HÀNG

MK-HD360-TL17

MK-TL17-004-00

Khối lượng: Tỷ lệ

1:16

Tờ số: 05 | Số tờ : 12

Công Ty TNHH
Phát Triển Công Nghiệp Minh Khuê

ĐĂNG KIỂM VIỆT NAM
VIETNAM REGISTER
THUỘC PHẦN CỦA HỒ SƠ
CÔNG TY TRÁCH NHIỆM HỮU HẠN PHÁT TRIỂN CÔNG NGHIỆP
M.S.D.N: 0106732723 - C.T.T.N.H.H
Q. HOÀNG MAI - T.P HÀ NỘI

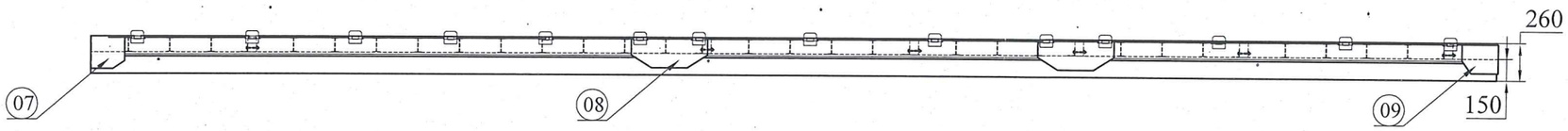

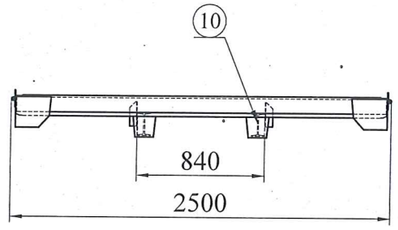

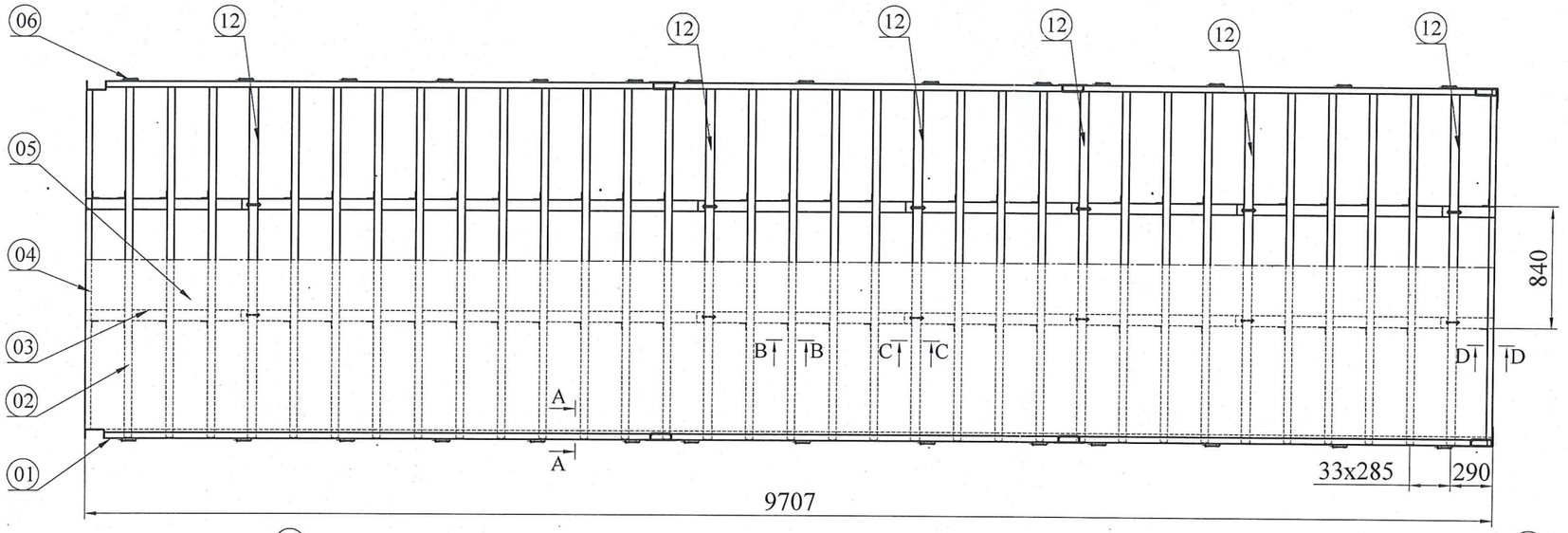

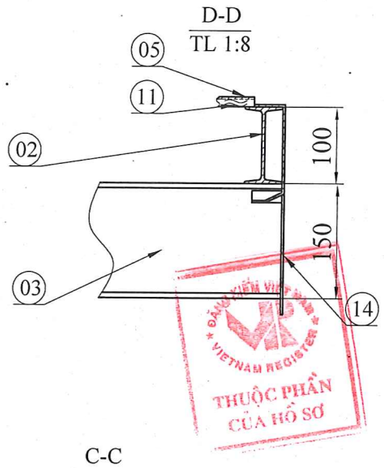

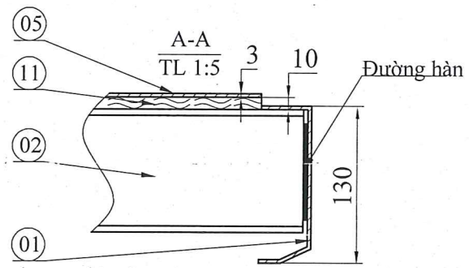

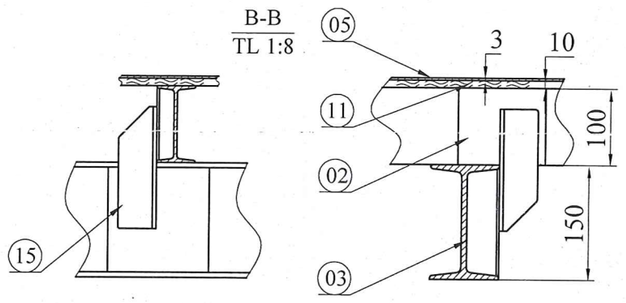

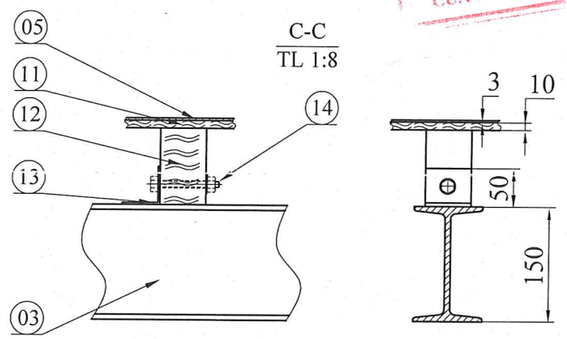

Yêu cầu kỹ thuật

- Đảm bảo đúng hình dạng, kích thước như trong bản vẽ.

- Đảm bảo các mối hàn ngấu, đều, không rỗ xỉ rỗ khí

- Mài nhẵn các cạnh sắc và làm sạch xỉ hàn.

Stt	Tên gọi	S.lg	Qui cách	Vật liệu	Ghi chú
15	Thanh gia cường dầm dọc và dầm ngang	58	L40x40x130	Thép CT3	
14	Bulông	12	M12x1,5	Thép C45	
13	Thanh liên kết dầm dọc với dầm ngang	12	L50x50x3	Thép CT3	
12	Dầm ngang sàn loại 2	06	[]100x60	Gỗ nhóm II	
11	Gỗ lót sàn	-	δ=10	Gỗ nhóm II	
10	Tấm che đầu dầm dọc	04	δ=3 mm	Thép CT3	
09	Ốp viền phía sau sàn	02	δ=3 mm	Thép CT3	
08	Ốp viền giữa sàn	04	δ=3 mm	Thép CT3	
07	Ốp viền đầu sàn	02	δ=3 mm	Thép CT3	
06	Bản lề	28	-	Thép CT3	
05	Tôn sàn	-	δ=3 mm	Thép CT3	
04	Dầm bao sàn phía đầu	01	U130x50x20x3	Thép CT3	
03	Dầm dọc mảng sàn	02	I150x75x6 mm	Thép CT3	
02	Dầm ngang sàn loại 1	29	I100x50x5	Thép CT3	
01	Dầm bao sàn dọc	02	U130x50x20x3	Thép CT3	

S.d	S.lg	Số tài liệu	Chữ ký	Ngày

Chức danh	Họ và tên	Chữ ký	Ngày
Thiết kế	Hoàng Vũ Thuật		09/2017
Ng. Vẽ	Trần Nguyên Phi		09/2017
Kiểm tra	Hoàng Vũ Thuật		09/2017
Duyệt	Trần Thành Vinh		09/2017

THIẾT KẾ KỸ THUẬT ÔTÔ TẢI TRÊN CƠ SỞ Ô TÔ SÁT XI CÓ BUỒNG LÁI HYUNDAI HD360

KẾT CẤU MẢNG SÀN

MK-HD360-TL17

MK-TL17-0051-00

Khối lượng | Tỷ lệ

1:40

Tờ số: 06 | Số tờ : 12

Công Ty TNHH
Phát Triển Công Nghiệp Minh Khuê

VIETNAM REGISTER
THUỘC PHẦN CỦA HỒ SƠ
CÔNG TY TRÁCH NHIỆM HỮU HẠN PHÁT TRIỂN CÔNG NGHIỆP MINH KHUÊ

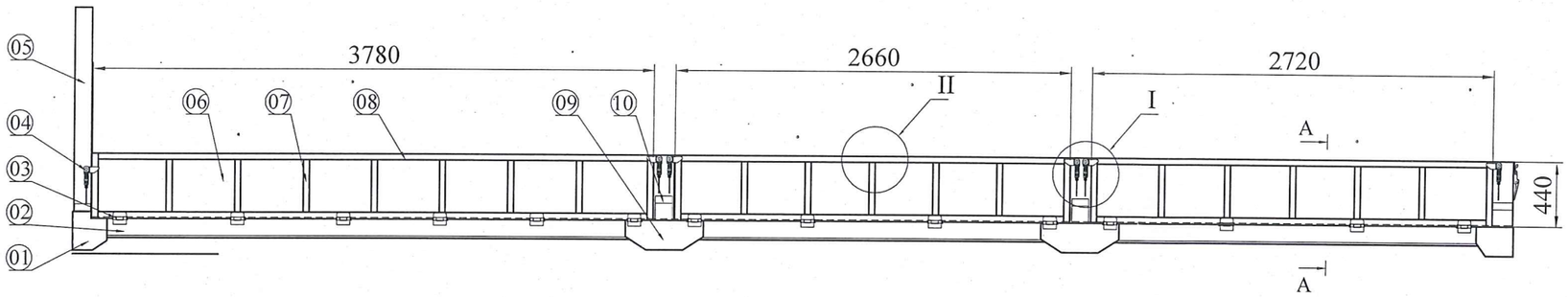

CÁNH THÀNH BÊN
TL 1:16

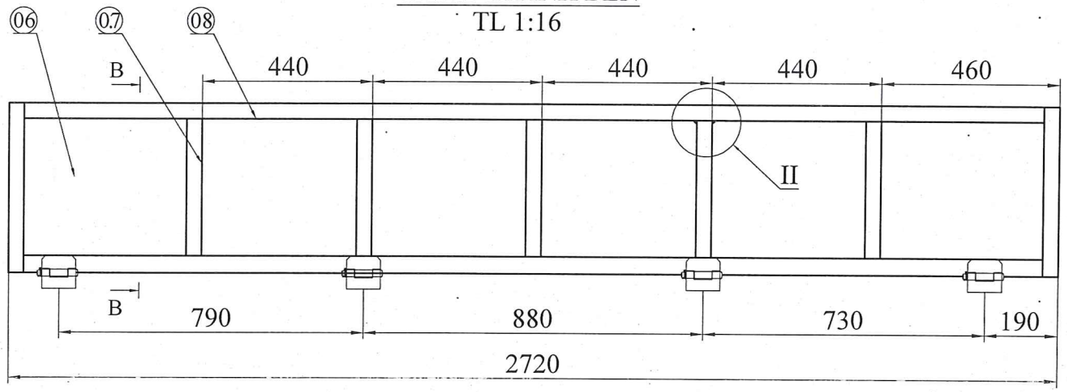

II
TL 1:4

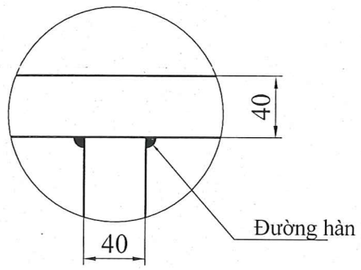

I
TL 1:8

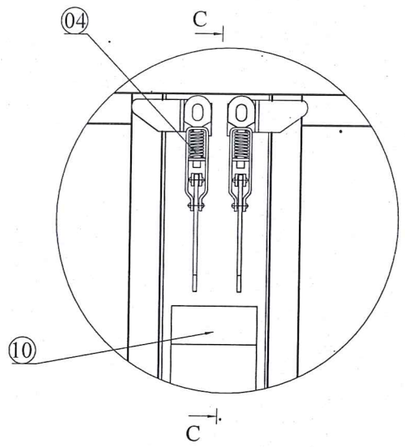

A-A
TL 1:4

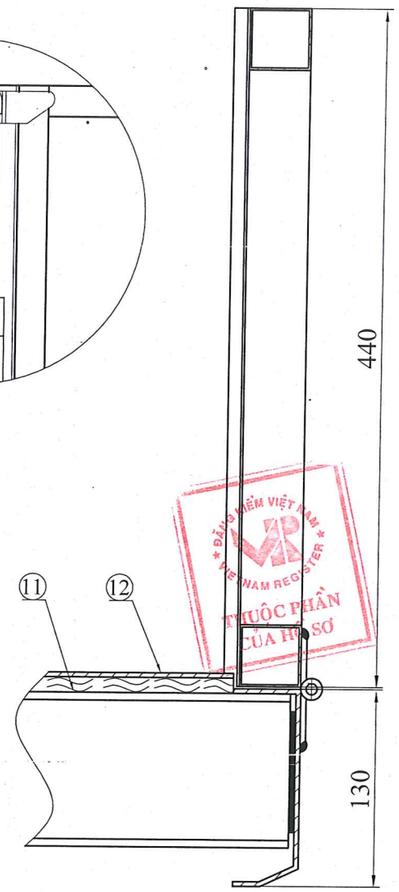

B-B
TL 1:4

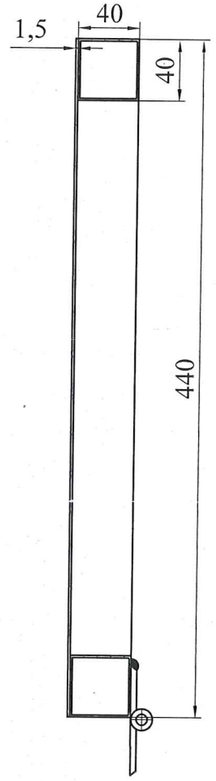

C-C
TL 1:6

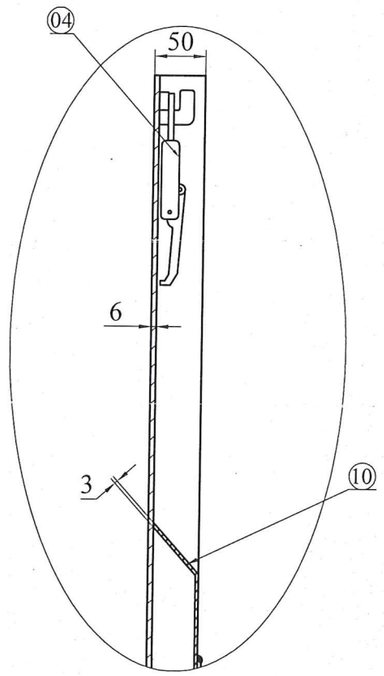

Stt	Tên gọi	S.lg	Qui cách	Vật liệu	Ghi chú
12	Tôn sàn	-	δ=3 mm	Thép CT3	
11	Gỗ lót sàn	-	δ=10 mm	Gỗ nhóm II	
10	Thanh gia cường cột thành bên	08	U120x40x3 mm	Thép CT3	
09	Ốp cột thành bên	04	δ=3 mm	Thép CT3	
08	Xương ngang thành bên	12	[]40x40x1,4	Thép CT3	
07	Xương đứng thành bên	46	[]40x40x1,4	Thép CT3	
06	Tôn thành bên	-	δ=1,5mm	Thép CT3	
05	Cột đứng thành đầu	02	U120x55x6 mm	Thép CT3	
04	Khóa thành thùng	14	-	Thép CT3	
03	Bản lề	28	-	Thép CT3	
02	Dầm bao sàn phía đầu	01	U130x50x20x3	Thép CT3	
01	Bo góc sàn	02	δ=3 mm	Thép CT3	

S.d	S.lg	Số tài liệu	Chữ ký	Ngày

Chức danh	Họ và tên	Chữ ký	Ngày
Thiết kế	Hoàng Vũ Thuật		09/2017
Ng. Vẽ	Trần Nguyên Phi		09/2017
Kiểm tra	Hoàng Vũ Thuật		09/2017
Duyệt	Trần Thành Vinh		09/2017

THIẾT KẾ KỸ THUẬT ÔTÔ TẢI TRÊN CƠ SỞ Ô TÔ SÁT XI CÓ BUỒNG LÁI HYUNDAI HD360

KẾT CẤU THÀNH BÊN

MK-HD360-TL.17

MK-TL.17.006-00

Khối lượng | Tỷ lệ

1:40

Tờ số: 07 | Số tờ : 12

Công Ty TNHH
Phát Triển Công Nghiệp Minh Khuê

ĐĂNG KIỂM VIỆT NAM VR VIETNAM REGISTER
THUỘC PHẦN CỦA HỒ SƠ
M.S.D.N: 0106752923 CÔNG TY TRÁCH NHIỆM HỮU HẠN PHÁT TRIỂN CÔNG NGHIỆP MINH KHUÊ

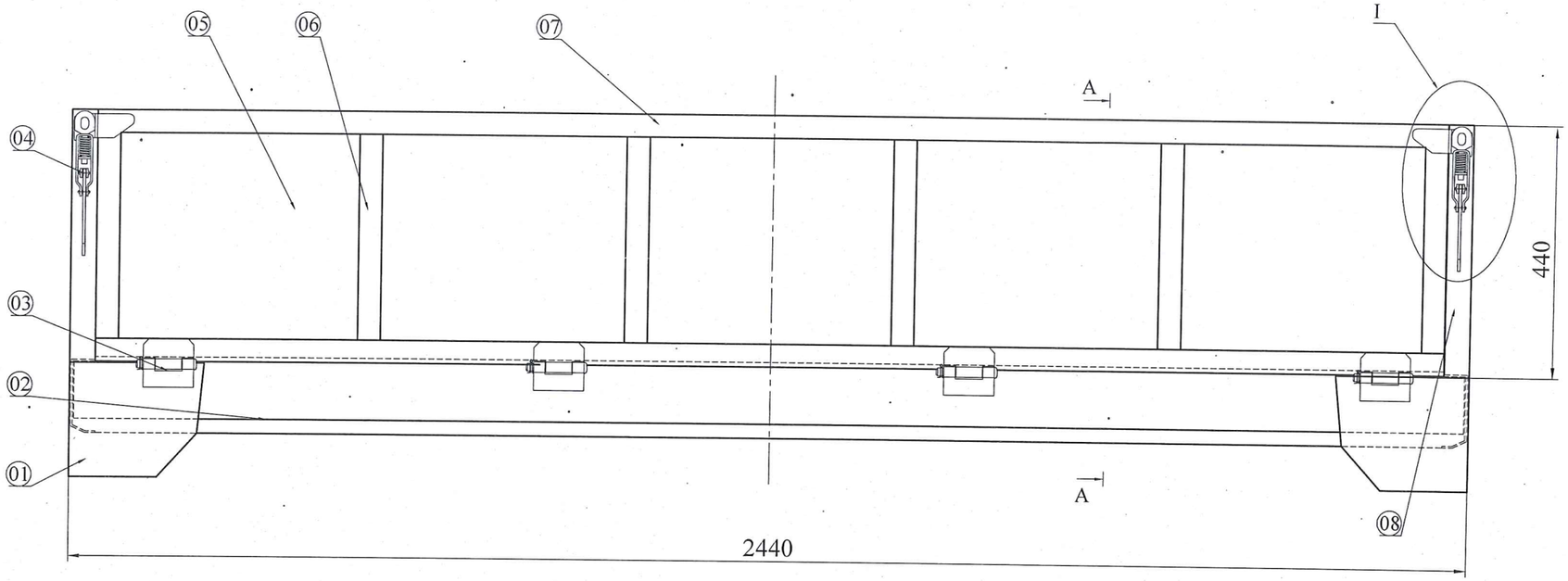

CÁNH THÀNH SAU
TL 1:10

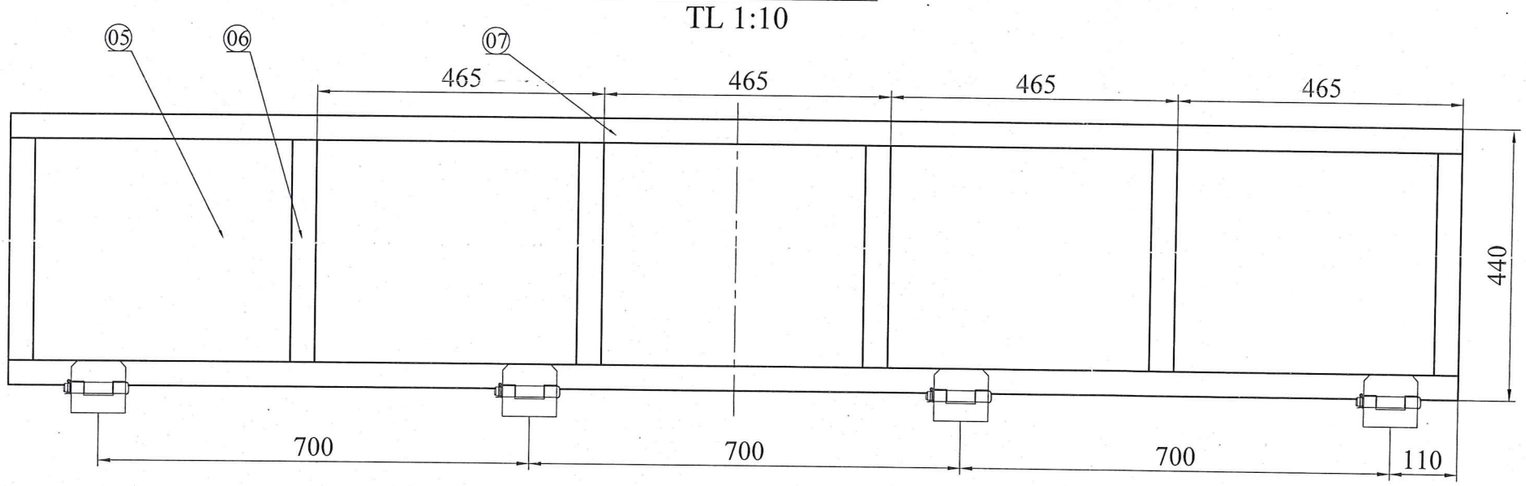

A-A
TL 1:4

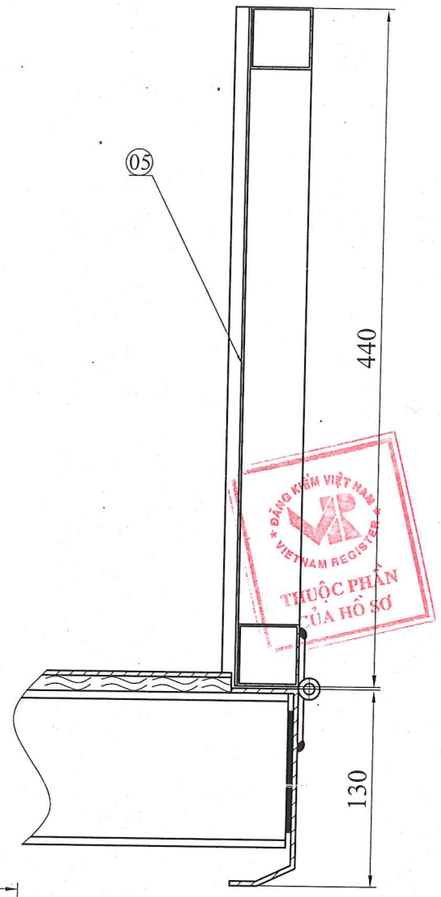

I
TL 1:5

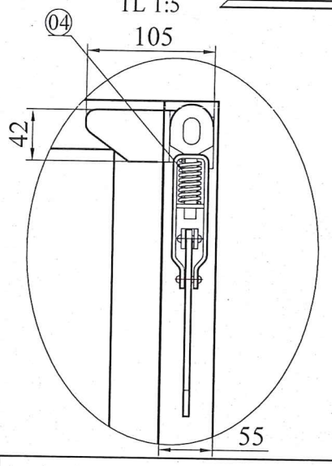

Stt	Tên gọi	S.lg	Qui cách	Vật liệu	Ghi chú
08	Cột đứng thành sau	02	U140x55x6	Thép CT3	
07	Thanh ngang thành sau	02	[]40x40x1,4	Thép CT3	
06	Thanh đứng thành sau	06	[]40x40x1,4	Thép CT3	
05	Tôn thành sau	-	δ=1,5mm	Thép CT3	
04	Khóa thành thùng	02	-	Thép CT3	
03	Bản lề	04	-	Thép CT3	
02	Dầm bao sàn phía sau	01	U130x50x20x3	Thép CT3	
01	Bo góc sàn	02	δ=3 mm	Thép CT3	

S.d	S.lg	Số tài liệu	Chữ ký	Ngày
Chức danh		Họ và tên	Chữ ký	Ngày
Thiết kế		Hoàng Vũ Thuật		09/2017
Ng. Vẽ		Trần Nguyên Phi		09/2017
Kiểm tra		Hoàng Vũ Thuật		09/2017
Duyệt		Trần Thành Vinh		09/2017

THIẾT KẾ KỸ THUẬT ÔTÔ TẢI TRÊN CƠ SỞ Ô TÔ SÁT XI CÓ BUỒNG LÁI HYUNDAI HD360

KẾT CẤU THÀNH SAU

MK-HD360-TL17

MK-TL17-007-00

Khối lượng	Tỷ lệ
	1:10

Tờ số: 08 | Số tờ : 12

Công Ty TNHH
Phát Triển Công Nghiệp Minh Khuê

ĐĂNG KIỂM VIỆT NAM VIETNAM REGISTER THUỘC PHẦN CỦA HỒ SƠ
M.S.D.N: 0106752923 C.T.T.N.H.H CÔNG TY TRÁCH NHIỆM HỮU HẠN PHÁT TRIỂN CÔNG NGHIỆP MINH KHUÊ Q. HOÀNG MAI - T.P HÀ NỘI

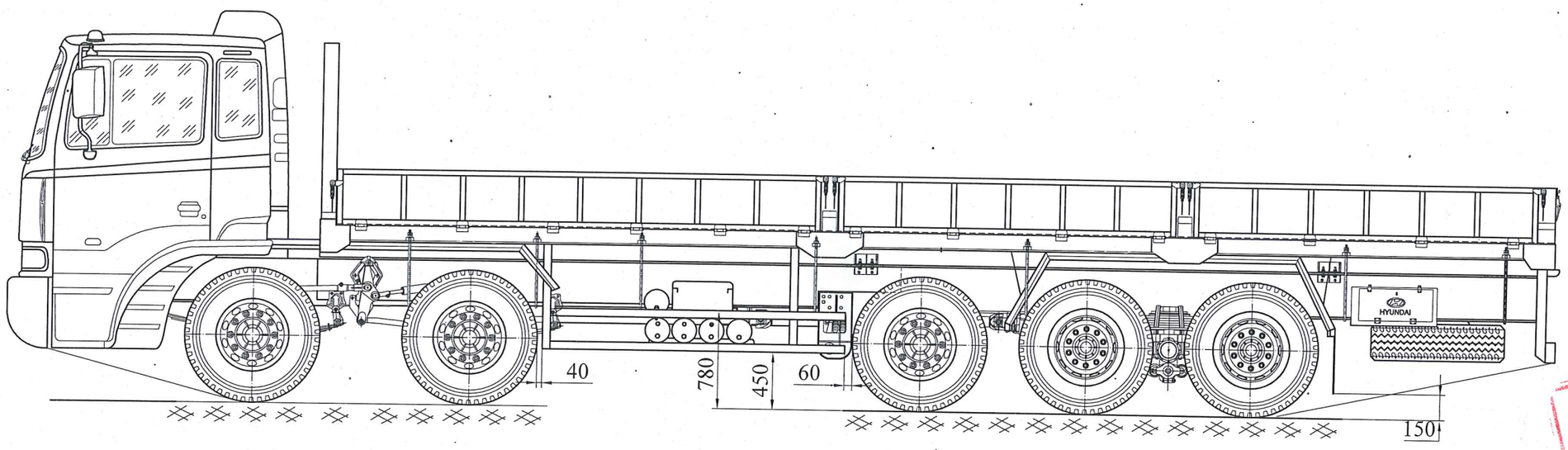

LẮP ĐẶT RÀO CẢN HÔNG
TL 1:20

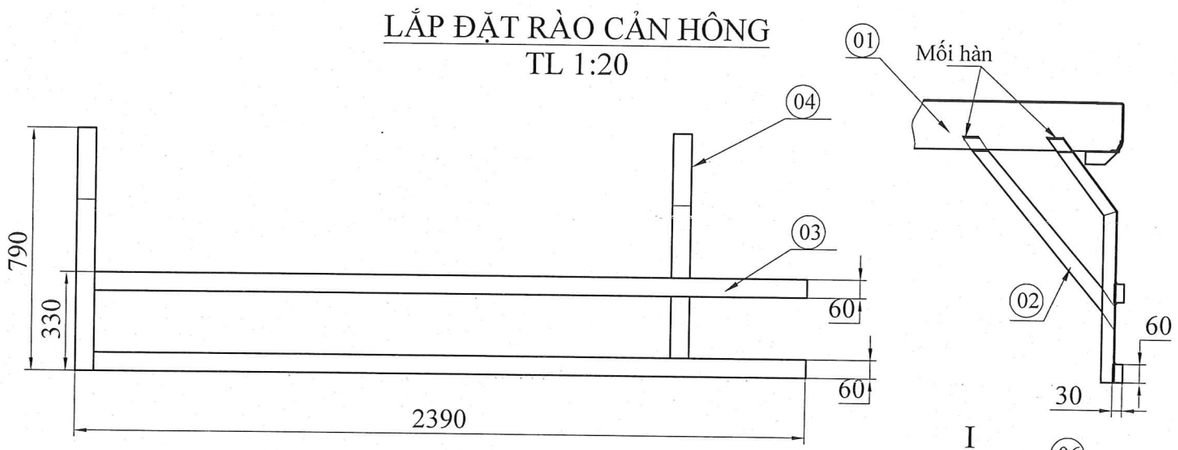

I
TL 1:4

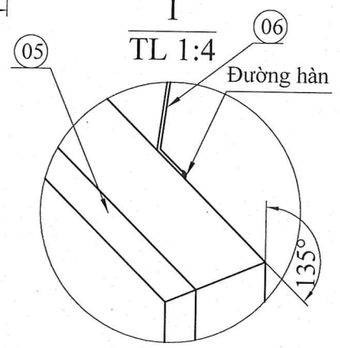

LẮP ĐẶT RÀO CHẮN BÙN
TL 1:20

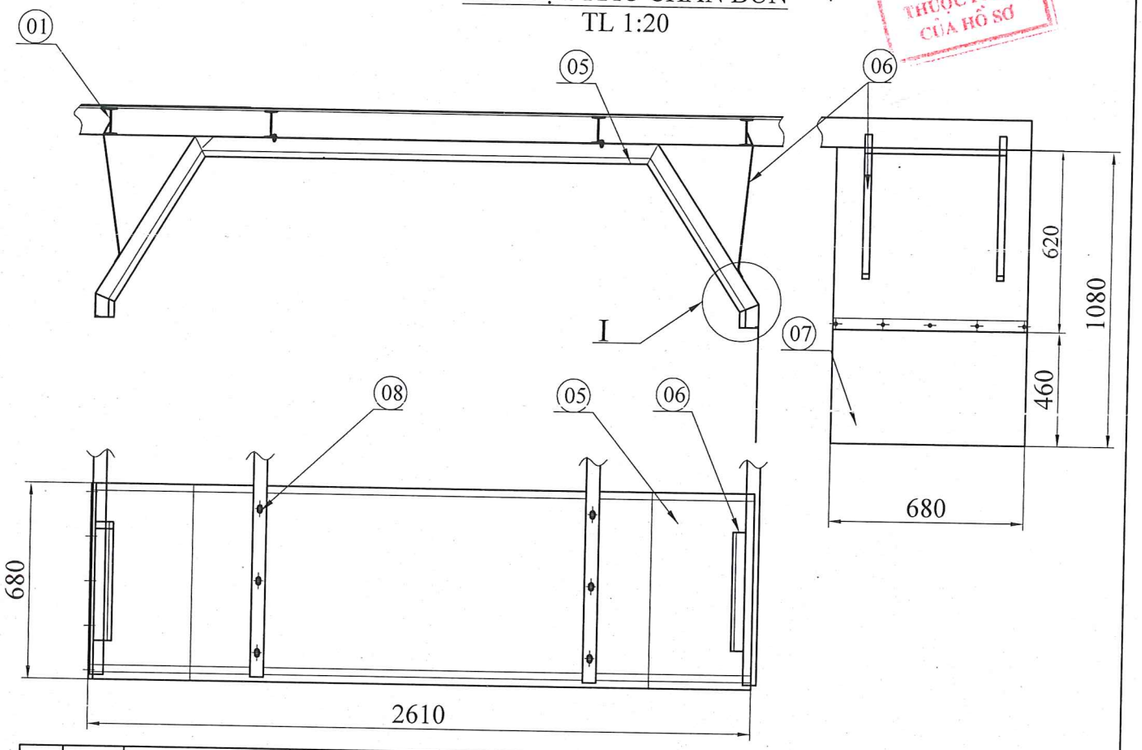

Yêu cầu kỹ thuật
- *Đảm bảo đúng hình dạng, kích thước như trong bản vẽ.*
- *Đảm bảo các mối hàn ngấu, đều, không rỗ xỉ rỗ khí*
- *Mài nhẵn các cạnh sắc và làm sạch xỉ hàn.*

Stt	Tên gọi	S.lg	Qui cách	Vật liệu	Ghi chú
08	Bulông giữ chắn bùn	08	M8x0,5	Thép C45	
07	Tấm chắn bùn	02	δ= 5 mm	Cao su	
06	Thanh giữ chắn bùn	08	δ=. 1,5 mm	Thép CT3	
05	Chắn bùn	02	δ= 1,5 mm	Thép CT3	
04	Thanh dọc cản hông	04	[]60x30x2	Thép CT3	
03	Thanh ngang cản hông	04	[]60x30x2	Thép CT3	
02	Thanh liên kết	04	[]60x30x2	Thép CT3	
01	Dầm ngang sàn thùng	-	I100x50x5	Thép CT3	

S.d	S.lg	Số tài liệu	Chữ ký	Ngày

Chức danh	Họ và tên	Chữ ký	Ngày
Thiết kế	Hoàng Vũ Thuật		09/2017
Ng. Vẽ	Trần Nguyên Phí		09/2017
Kiểm tra	Hoàng Vũ Thuật		09/2017
Duyệt	Trần Thành Vinh		09/2017

THIẾT KẾ KỸ THUẬT ÔTÔ TẢI TRÊN CƠ SỞ Ô TÔ SÁT XI CÓ BUỒNG LÁI HYUNDAI HD360

LẮP ĐẶT RÀO CẢN HÔNG VÀ CHẮN BÙN

MK-HD360-TL17

MK-TL17-008-00

Khối lượng | Tỷ lệ: 1:40

Tờ số: 09 | Số tờ : 12

Công Ty TNHH
Phát Triển Công Nghiệp Minh Khuê

ĐĂNG KIỂM VIỆT NAM
VIETNAM REGISTER
THUỘC PHẦN CỦA HỒ SƠ

M.S.D.N: 0106752923 - C.T.T.N.H.H
CÔNG TY TRÁCH NHIỆM HỮU HẠN PHÁT TRIỂN CÔNG NGHIỆP MINH KHUÊ
Q. GÒ VẤP - TP. HỒ CHÍ MINH

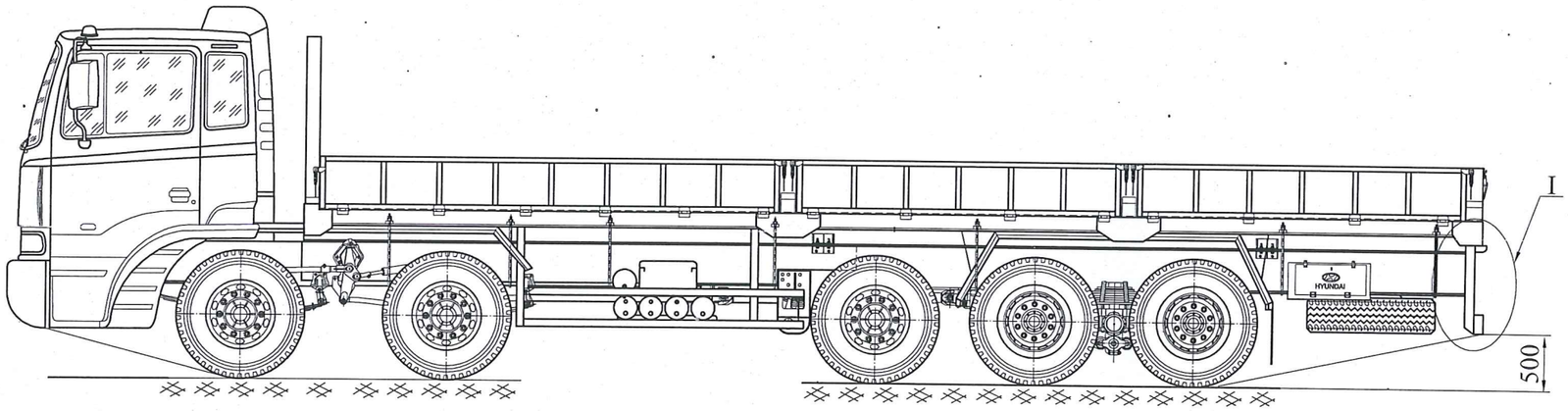

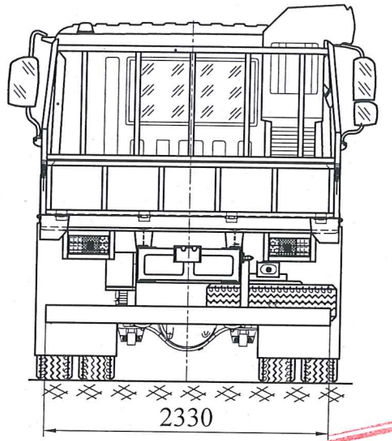

I
TL 1:10

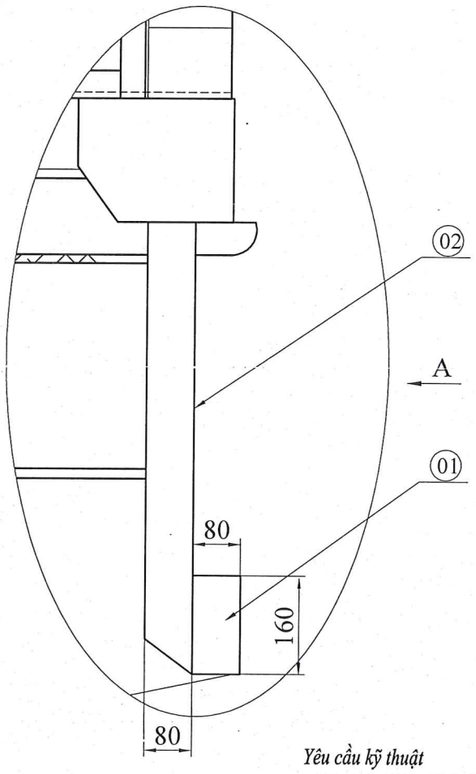

HƯỚNG NHÌN THEO A
TL 1:16

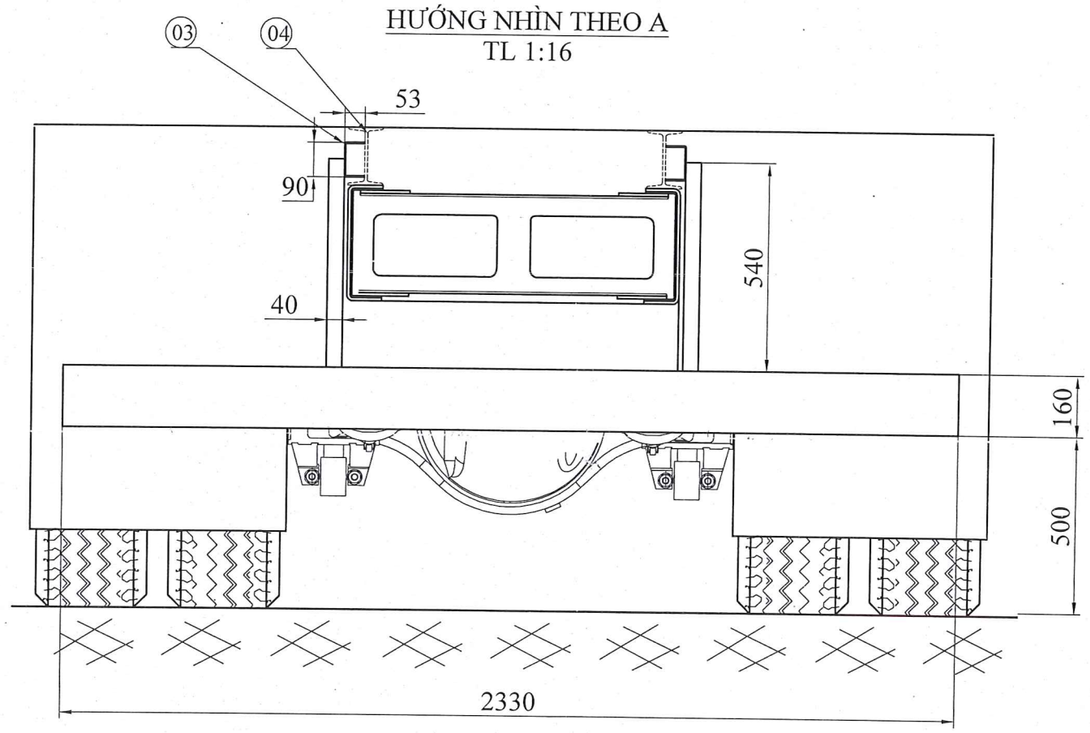

Yêu cầu kỹ thuật
- Đảm bảo đúng hình dạng, kích thước như trong bản vẽ.
- Đảm bảo các mối hàn ngấu, đều, không rỗ xỉ rỗ khí
- Mài nhẵn các cạnh sắc và làm sạch xỉ hàn.

Stt	Tên gọi	S.lg	Qui cách	Vật liệu	Ghi chú
04	Dầm dọc sàn thùng	02	I150x75x6	Thép CT3	
03	Thanh liên kết cản hông với dầm dọc	02	[]90x53x2	Thép CT3	
02	Thanh đứng cản sau	02	[]80x40x2	Thép CT3	
01	Thanh ngang cản sau	01	[]160x80x2	Thép CT3	Sấn hình

S.d	S.lg	Số tài liệu	Chữ ký	Ngày

Chức danh	Họ và tên	Chữ ký	Ngày
Thiết kế	Hoàng Vũ Thuật		09/2017
Ng. Vẽ	Trần Nguyên Phi		09/2017
Kiểm tra	Hoàng Vũ Thuật		09/2017
Duyệt	Trần Thành Vinh		09/2017

THIẾT KẾ KỸ THUẬT ÔTÔ TẢI TRÊN CƠ SỞ Ô TÔ SÁT XI CÓ BUỒNG LÁI HYUNDAI HD360

LẮP ĐẶT RÀO CẢN HÔNG VÀ CHẮN BÙN

MK-HD360-TL17
MK-TL17-009-00

Khối lượng	Tỷ lệ
	1:50

Tờ số: 10 | Số tờ : 12

Công Ty TNHH
Phát Triển Công Nghiệp Minh Khuê

ĐĂNG KIỂM VIỆT NAM
VIETNAM REGISTER
THUỘC PHẦN
CỦA HỒ SƠ

M.S.D.N: 0106752923 - C.T.N.H.H
TRÁCH NHIỆM HỮU HẠN
PHÁT TRIỂN
CÔNG NGHIỆP
MINH KHUÊ
HOÀN KIẾM - T.P HÀ NỘI

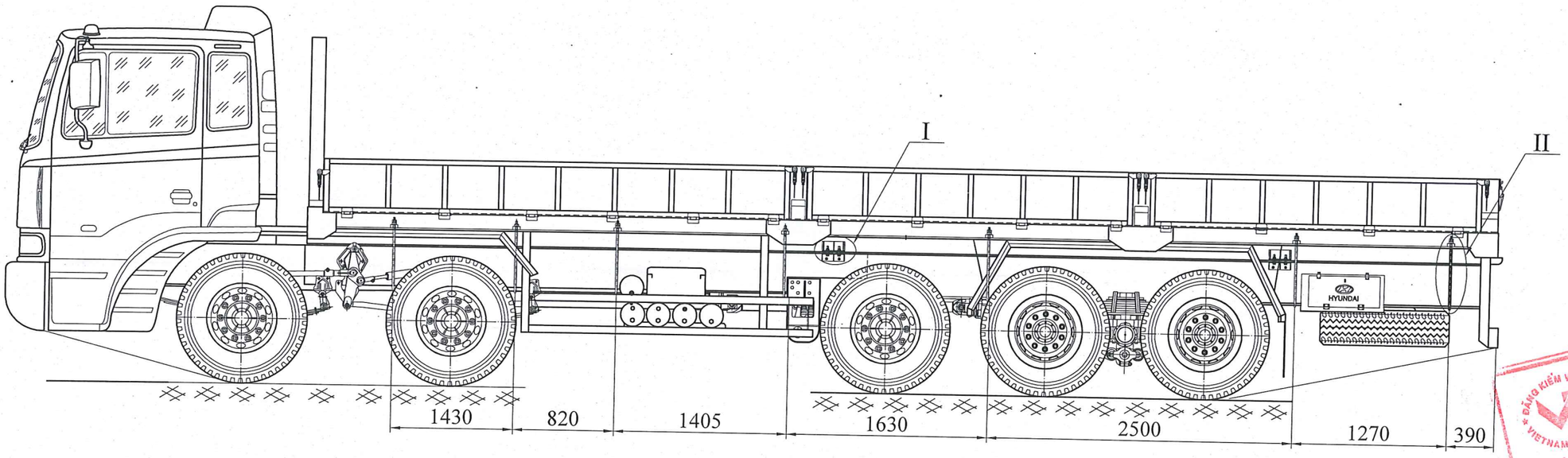

ĐĂNG KIỂM VIỆT NAM
VIETNAM REGISTER
THUỘC PHẦN
CỦA HỒ SƠ

I
TL 1:6

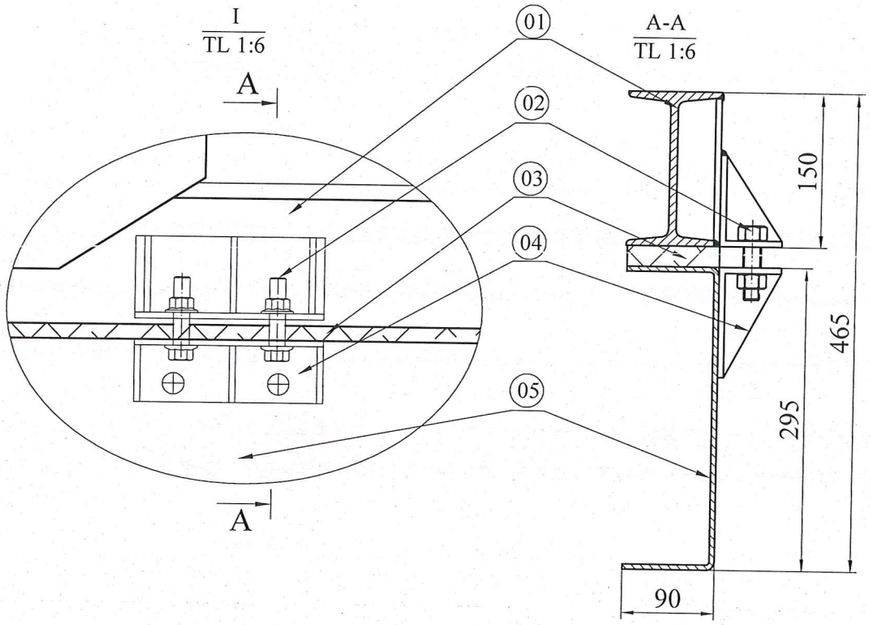

A-A
TL 1:6

II
TL 1:10

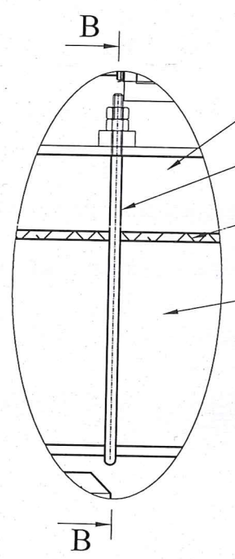

B-B
TL 1:6

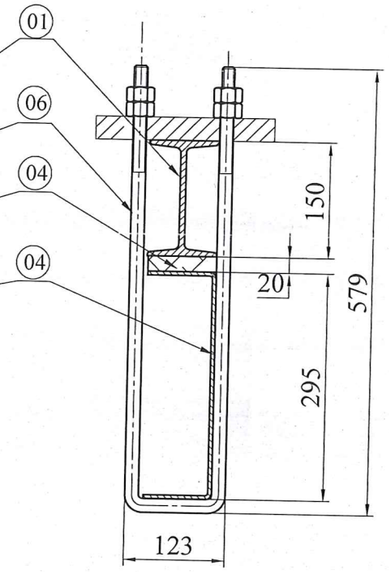

Stt	Tên gọi	S.lg	Qui cách	Vật liệu	Ghi chú
06	Bulông quang	14	M18x1,5	Thép C45	
05	Khung sát xi	02	U295x85x8	-	
04	Bích chống xô	04	-	Thép CT3	
03	Đệm cao su	02	δ= 20 mm	Thép CT3	
02	Bulông bắt bích chống xô	08	M14x1,5	Thép C45	
01	Dầm dọc sàn thùng	02	I150x75x6	Thép CT3	

S.d	S.lg	Số tài liệu	Chữ ký	Ngày
Chức danh		Họ và tên	Chữ ký	Ngày
Thiết kế		Hoàng Vũ Thuật		09/2017
Ng. Vẽ		Trần Nguyên Phi		09/2017
Kiểm tra		Hoàng Vũ Thuật		09/2017
Duyệt		Trần Thành Vinh		09/2017

THIẾT KẾ KỸ THUẬT ÔTÔ TẢI TRÊN CƠ SỞ Ô TÔ SÁT XI CÓ BUỒNG LÁI HYUNDAI HD360

LẮP ĐẶT THÙNG HÀNG

MK-HD360-TL17

MK-TL17-010-00

Khối lượng | Tỷ lệ

1:40

Tờ số: 11 | Số tờ : 12

Công Ty TNHH
Phát Triển Công Nghiệp Minh Khuê

CÔNG TY CƠ KHÍ CÔNG NGHIỆP PHÁT TRIỂN MINH KHUÊ
M.S.D.N: 1067852923-C.T.T.N.H
HOÀNG MAI - T.P HÀ NỘI

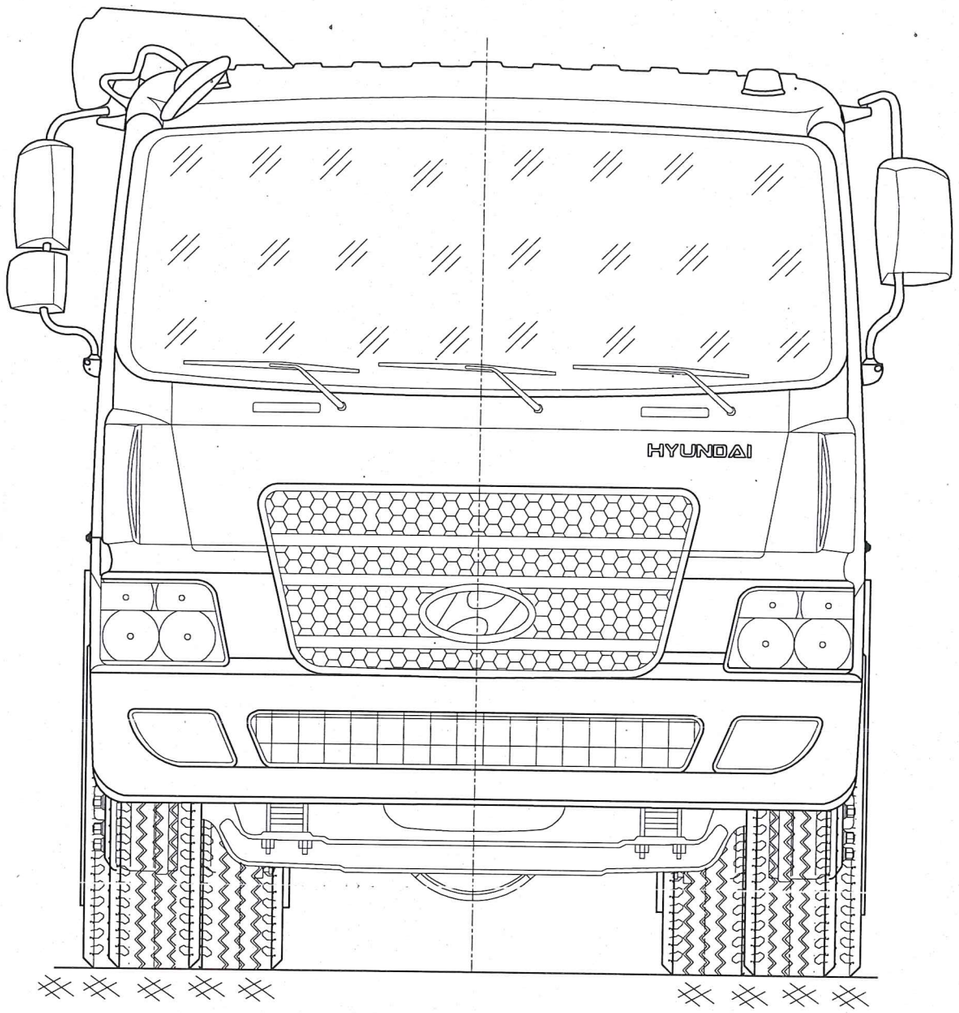

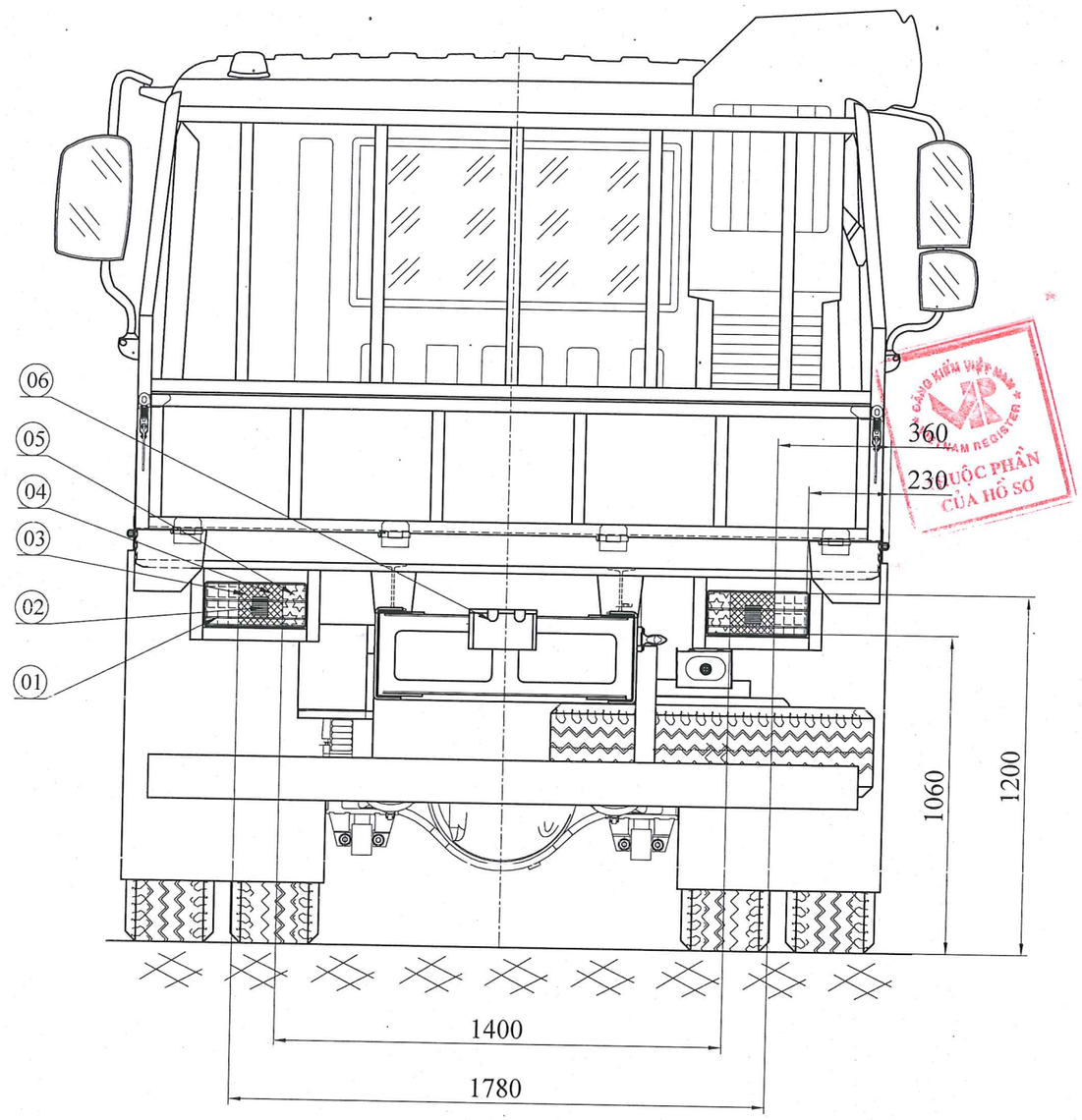

Stt	Tên gọi	S.lg	Qui cách	Vật liệu	Ghi chú
06	Đèn soi biển số	02	Màu trắng	-	
05	Đèn lùi	02	Màu trắng	-	
04	Đèn kích thước	02	Màu đỏ	-	
03	Đèn phanh	02	Màu đỏ	-	
02	Tấm phản quang	02	Màu đỏ	-	
01	Đèn báo rẽ	02	Màu vàng	-	

S.d	S.lg	Số tài liệu	Chữ ký	Ngày
Chức danh		Họ và tên	Chữ ký	Ngày
Thiết kế		Hoàng Vũ Thuật		09/2017
Ng. Vẽ		Trần Nguyên Phi		09/2017
Kiểm tra		Hoàng Vũ Thuật		09/2017
Duyệt		Trần Thành Vinh		09/2017

THIẾT KẾ KỸ THUẬT ÔTÔ TẢI TRÊN CƠ SỞ Ô TÔ SÁT XI CÓ BUỒNG LÁI HYUNDAI HD360

HỆ THỐNG CHIẾU, SÁNG VÀ TÍN HIỆU

MK-HD360-TL17

MK-TL17-011-00

Khối lượng | Tỷ lệ

1:20

Tờ số: 12 | Số tờ : 12

Công Ty TNHH
Phát Triển Công Nghiệp Minh Khuê

CÔNG TY TRÁCH NHIỆM HỮU HẠN PHÁT TRIỂN CÔNG NGHIỆP MINH KHUÊ
M.S.D.N: 0106752923 - C.T.T.N.H.H
Q. HOÀNG MAI - T.P HÀ NỘI

CÔNG KIỂM VIỆT NAM
VIETNAM REGISTER
BẢN CHỤP PHẦN CỦA HỒ SƠ